Arcteac, P.R.C. China

Вентилятор осевой
для сети постоянного тока

C0510BHPL

ХАРАКТЕРИСТИКИ

Напряжение питания:	24 В
Внешние размеры вентилятора:	50x50x10 мм
Конструкция электродвигателя:	Бесщеточный двигатель постоянного тока
Сопротивление изоляции:	10 Мом
Диэлектрическая прочность:	600 В
Характеристики воздушного потока:	измерения проводятся в двойной камере. Значения регистрируются по достижении стабильного вращения вентилятора при номинальном напряжении.
Отклонения:	±15 % по номинальной мощности и току

СПЕЦИФИКАЦИЯ

Механические характеристики:	
Внешние размеры:	50*50*10 мм
Масса:	20 г
Тип подшипника:	подшипник качения
Электрические характеристики:	
Номинальное напряжение:	24 В
Номинальный ток:	0.06 А (±0.02%)
Потребляемая мощность:	1,44 Вт (±0.02%)
Производительность:	
Скорость вращения:	6500 оборотов/мин (±10%)
Номинальная производительность (в свободном потоке при номинальном напряжении):	22 куб. м/ч (±10%)
Максимальное статическое давление:	4.83 мм H2O
Другие характеристики:	
Рабочее напряжение:	20~28 В
Стартовое напряжение:	20 В мин
Рабочая температура:	-10..+70℃
Температура хранения:	-35..+70℃
Сопротивление изоляции:	10 МОм
Диэлектрическая прочность:	600 В
Крыльчатка:	7 лопастей
Уровень шума:	35 дБА
Подключение коннекторы:	2 провода 300 мм

РАЗМЕРЫ ВЕНТИЛЯТОРА

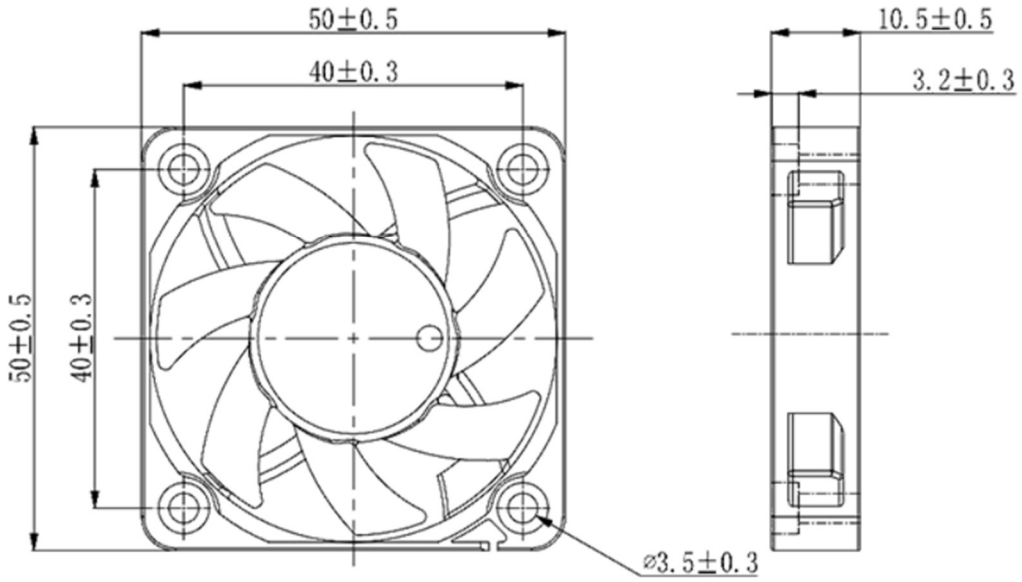

МАТЕРИАЛ

Материал корпуса:	Пластик PBT UL 94V-0
Материал крыльчатки:	Пластик PBT UL 94V-0, 5 лопастей
Провода:	2 провода 300мм; + красный; - черный

Подробная информация на сайте arcteac.eu