www.i-t.su
info@i-t.su
тел: (495) 739-09-95, 739-09-96

ИНТЕРТЕКС
electronics

Тороидальные трансформаторы для галогенных ламп

Тороидальные трансформаторы для питания галогенных ламп 12 В.
Характеризуются минимальными потерями мощности, малым магнитным потоком рассеивания, небольшой массой и габаритами, а также маленькой разницей напряжений при холостом ходе и нагрузке.
Крепления для монтажа (прижимной элемент + две изоляционно-амортизирующие прокладки) заказываются отдельно.
Выпускаются в версии с термопредохранителем.

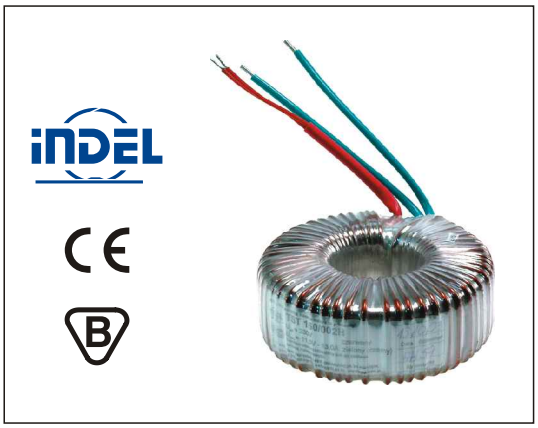

Напряжение питания : 230 В 50/60 Гц
Вторичное напр. : 11,5 В
Тепловой класс : Ta 40B (темп. окр. среды 40°C, изоляция класса B 130°C)
Эл. прочность изоляц. : 4 кВ/60с
Класс защиты : IP00
Класс изоляции : II
Соответствуют нормам : PN-88/T-06250 (IEC65), PN-IEC42+A1:1997, PN-77/Z-70000/08, PN-EN61558

Код:	Мощность [В·А]	Ток вторичн. обмотки [А]	Размеры H [мм]	D [мм]	d [мм]	L [мм]	Вес [кг]	Термопредохр.
TSTH50W	50	4,35	34	77	4,2	100	0,7	нет
TSTH50W-Z	50	4,35	34	77	4,2	100	0,7	есть
TSTH60W	60	5,22	34	77	4,2	100	0,8	нет
TSTH60W-Z	60	5,22	34	77	4,2	100	0,8	есть
TSTH80W	80	6,96	36	87	4,2	100	0,9	нет
TSTH80W-Z	80	6,96	36	87	4,2	100	0,9	есть
TSTH100W	105	8,7	38	90	4,2	100	1,1	нет
TSTH100W-Z	105	8,7	38	90	4,2	100	1,1	есть
TSTH120W	120	10,43	38	98	5,2	100	1,3	нет
TSTH120W-Z	120	10,43	38	98	5,2	100	1,3	есть
TSTH150W	150	13,04	41	104	5,2	100	1,7	нет
TSTH150W-Z	150	13,04	41	104	5,2	100	1,7	есть
TSTH200W	200	17,4	46	110	5,2	100	2,1	нет
TSTH200W-Z	200	17,4	46	110	5,2	100	2,1	есть
TSTH250W	250	21,73	50	118	5,2	100	2,4	нет
TSTH250W-Z	250	21,73	50	118	5,2	100	2,4	есть
TSTH300W	300	26,1	60	116	5,2	100	2,9	нет
TSTH300W-Z	300	26,1	60	116	5,2	100	2,9	есть
TSTH350W	350	30,43	63	120	5,2	100	3,0	нет
TSTH350W-Z	350	30,43	63	120	5,2	100	3,0	есть

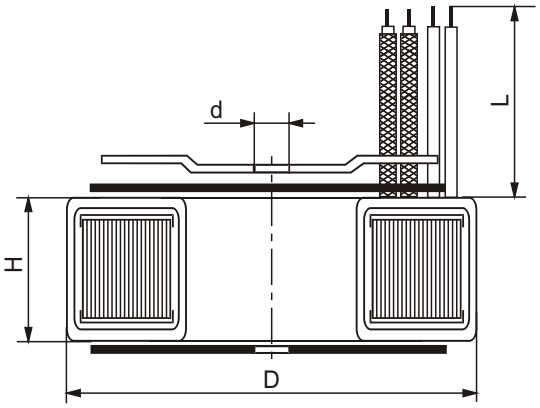

Код:	Описание
TSTH-MM	комплект для монтажа трансформаторов TSTH 20-100 Вт
TSTH-MS	комплект для монтажа трансформаторов TSTH 120-350Вт

Комплект для монтажа трансформаторов TSTH заказывается отдельно.