FANover DC БЕСЩЕТОЧНЫЙ ВЕНТИЛЯТОР

40x40x10мм

• Общие характеристики

➢ **Материал:**

1. Рамка: пластик (UL94V-0);
2. Крыльчатка: пластик (UL94V-0);
3. Подводящий провод: UL1007AWG#26 или аналог (+) красный, (-) черный.

➢ **Ожидаемый срок службы:**

1. 50000 часов (40^{0}C) шарикоподшипник;
2. 30000 часов (40^{0}C) подшипник скольжения.

➢ **Диапазон температур:**

1. Рабочая температура -10^{0}C ~ +70^{0}C (без конденсации);
2. Температура хранения -40^{0}C ~ +70^{0}C (без конденсации).

• Технические характеристики

Модель	Номинал напряжение	Рабочее напряжение	Номинал ток	Номинал мощность	Скорость	Макс воздушный поток		Макс статическое давление		Шум	Вес
Парт N	В DC	В DC	А	Вт	об/мин	CFM	м^3/мин	Inch-H_2O	Па	дБ	грамм
FD4010B(S)05H	5	3.5~5.5	0.16	1.10	7000	7.50	0.21	0.15	36.87	32	16
FD4010B(S)05M	5	3.5~5.5	0.11	0.70	6000	6.42	0.18	0.12	29.42	27	16
FD4010B(S)05L	5	3.5~5.5	0.07	0.50	5000	5.54	0.15	0.09	21.67	24	16
FD4010B(S)05D	5	3.5~5.5	0.05	0.40	4000	4.39	0.12	0.06	14.32	21	16
FD4010B(S)12H	12	7.0~13.8	0.08	1.80	7000	7.50	0.21	0.15	36.87	32	16
FD4010B(S)12M	12	7.0~13.8	0.07	0.96	6000	6.42	0.18	0.12	29.42	27	16
FD4010B(S)12L	12	7.0~13.8	0.03	0.42	5000	5.54	0.15	0.09	21.67	24	16
FD4010B(S)12D	12	7.0~13.8	0.03	0.78	4000	4.39	0.12	0.06	14.32	21	16
FD4010B(S)24H	24	14.0~27.6	0.03	1.68	7000	7.50	0.21	0.15	36.87	32	16
FD4010B(S)24M	24	14.0~27.6	0.02	1.20	6000	6.42	0.18	0.12	29.42	27	16
FD4010B(S)24L	24	14.0~27.6	0.02	0.96	5000	5.54	0.15	0.09	21.67	24	16

Спецификация может быть изменена без предварительного уведомления.

• Размеры (ед. измерения: мм)

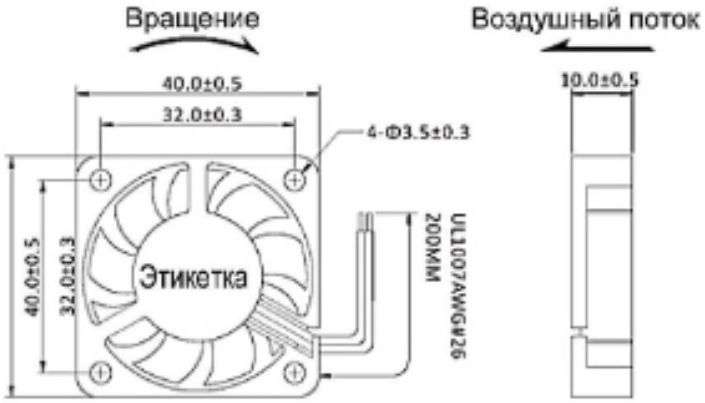

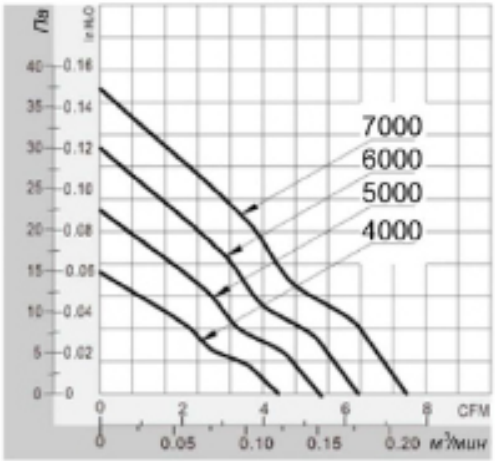

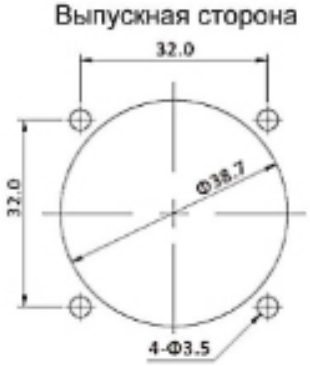

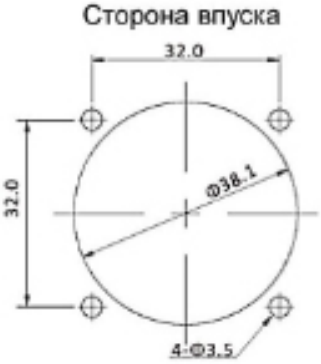

RoHS CE