| | | | | |
|---|---|---|---|---|
| DIS. (DR.) M.SAMBRI | DATA: 21/04/05 | REV. 0 | SCALA NON IMPEGNATIVA | PROIEZIONE EUROPEA |
| CONT. (CHK) N.GALLETTO | | | DIMENSIONI IN mm | |

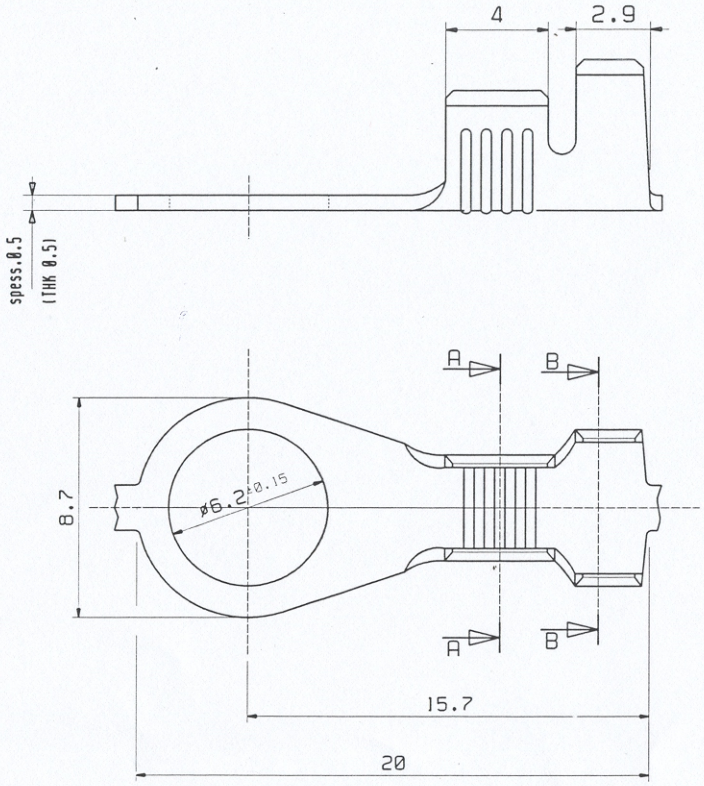


SEZ B-B

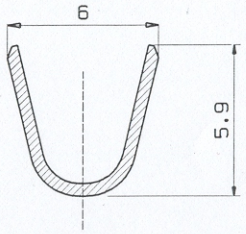


SEZ A-A

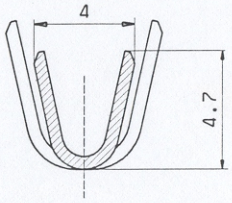


PASSO 21.8 mm

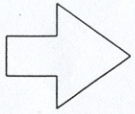

SENSO DI USCITA DEL TERMINALE DALLA BOBINA

(DIRECTION OFF TOP OF REEL)

STATO DI FORNITURA :SOLO IN BOBINA

( SUPPLY CONDITION:ON REEL ONLY )

| MATERIALE-FINITURA/CONFEZIONE (FINISH/MATERIAL/PACKING) | COD.IMP: (IMP P/No) |
|---|---|
| OTTONE GREGGIO IN BOBINA (BRASS-REEL PACKING) | 3806/M.05.00.3 |
| OTTONE STAGNATO IN BOBINA TIN PLTD BRASS-REEL PCK.) | 3806/M.05.01.3 |
| STAMPO N° (MOULD No) 15 | N° PROGRESSIVO DISEGNO: (DRW N°) C1023 |
| DISEGNO PER IL CLIENTE SOLO PER CODIFICA | CUSTOMER DWG. FOR REFERENCE ONLY |
| DIAM.ISOLANTE: (INS.DIA.RANGE) 2.5-4 mm | SEZ.FILO: (WIRE RANGE) 1-2.5 mmq |
| TOLLERANZE,SE NON DIVERSAMENTE SPECIFICATO (TOLERANCES UNLESS OTHERWISE SPECIFIED) ± 0.3<br>ANGOLI (ANGLES) ± 2° | I.M.P. I.M.P. di Narciso Gallello, Via delle Scienze 20/A/1, 45030 OCCHIOBELLO (RO) |